# ミックスダブルスA （ 4月 21日 ）

| | | |
|---|---|---|
| A 9:00 | 1 | 井 上・大 原（ウッデイ・ウッデイ） |
| | 2 | 筒 井・筒 井（アミスタ・サンテック） |
| | 3 | 大 隣・小 石（N A S・N A S） |
| | 4 | 村 上・村 上（たかしょう5・S T C） |
| B 9:00 | 5 | 中 村・中 村（フォーティラブ・フォーティラブ） |
| | 6 | 安 藤・安 藤（三菱電機・三菱電機） |
| | 7 | 浅 葉・高 本（ライズアップ・ライズアップ） |
| C 9:00 | 8 | 中 川・中 川（アルボル・アルボル） |
| | 9 | 三 輪・三 輪（F A B・F A B） |
| | 10 | 芝 ・手 川（アミスタ・アミスタ） |
| D 9:00 | 11 | 塚 本・長 岡（三菱電機・N A S） |
| | 12 | 西 田・長 澤（F A B・アミスタ） |
| | 13 | 石 田・石 田（たかしょう5・たかしょう5） |
| E 9:00 | 14 | 古 田・古 田（岩田特戦隊・岩田特戦隊） |
| | 15 | 伊 藤・黒 川（ライズアップ・ライズアップ） |
| | 16 | 篠 崎・篠 崎（40／30'S・40／30'S） |
| F 9:00 | 17 | 小 山・坂 井（ライズアップ・ライズアップ） |
| | 18 | 籠 谷・中 村（ウッデイ・S K Y） |
| | 19 | 山 内・真 島（三菱電機・アミスタ） |
| G 9:00 | 20 | 木 村・安 田（ライズアップ・ライズアップ） |
| | 21 | 市 井・大 樫（ミルキー・ミルキー） |
| | 22 | 佐 藤・佐 藤（アルボル・アルボル） |
| H 9:00 | 23 | 長 岡・柿 原（N A S・N A S） |
| | 24 | 大 谷・柴 田（アミスタ・アミスタ） |
| | 25 | 荒 濱・荒 濱（サンテック・サンテック） |
| I 9:00 | 26 | 猪 澤・ 筧 （うきうき・うきうき） |
| | 27 | 坂 ・ 坂 （ジョイント・ウッデイ） |
| | 28 | 大 井・大 井（岩田特戦隊・岩田特戦隊） |

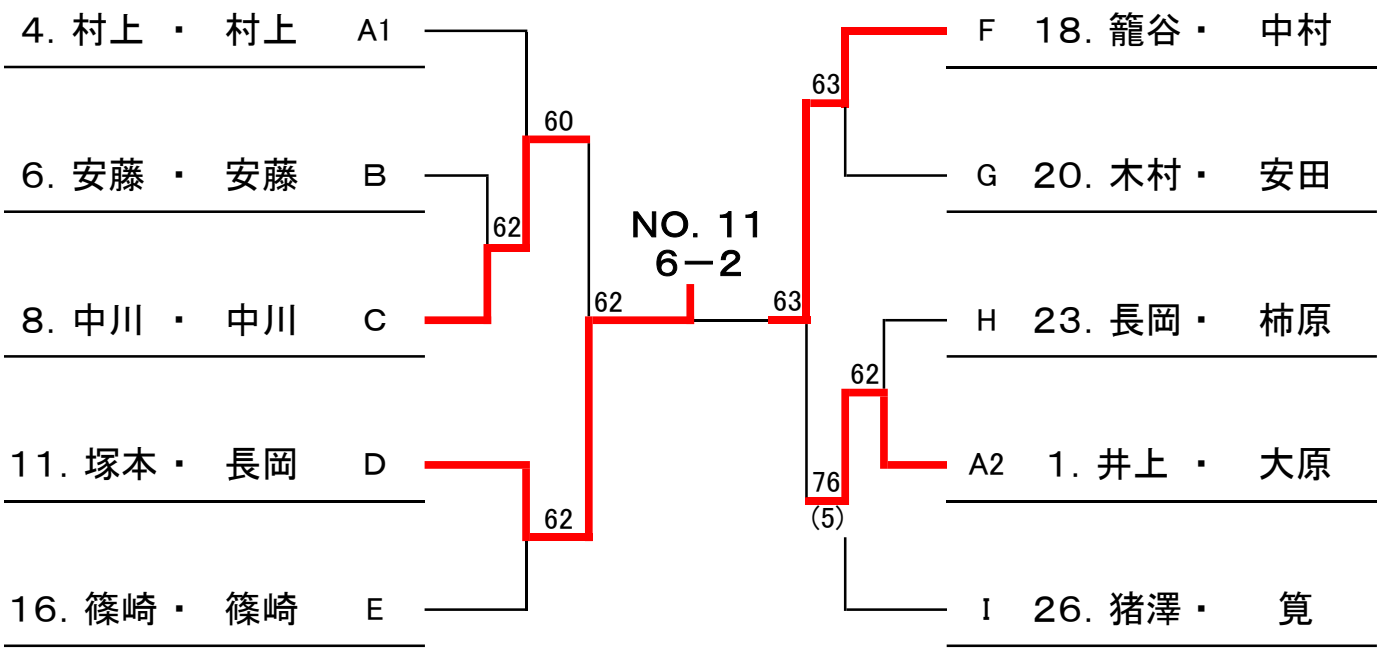


3位決定戦

NO. 8 wo NO. 1